ՋԿ ՄԱՍԻ ԳԾԱԳՐԵՐԻ ԱՆՎԱՆԱՑԱՆԿ

Â°ðÂ NN	ԱՆՎԱՆՈՒՄԸ	ԷՋ	ԾԱՆՈԹ.
1	Ընդհանուր տվյալներ		
	Կապտաժ -2. տեխնալոգիական մաս.	ՋԿ-1	
1'	Հատակագիծ; կտրվածք 1-1	ՋԿ-2	Մ1:1000
2	Մասնագիր; կտրվածք 2-2	ՋԿ-3	
	Կապտաժ -2. կոնստրուկտորական մաս;	ՋԿ-4	
3	Հատակագիծ; կտրվածք 1-1	ՋԿ-5	
4	Ծածկի հատակագիծ; կտրվածք 2-2; 3-3; մասնագիր; ԿԽ-1; ԿԽ-2	ՋԿ-6	
5	Մետաղական մտոց ՄՄ-1. մասնագիր		
6	Մետաղական դռնակ. մասնագիր		

L=1500Մ ՋՐԱԳԾԻ ՇԻՆ. ՄՈՆՏԱԺԱՅԻՆ ԱՇԽԱՏԱՆՔՆԵՐԻ ԾԱՎԱԼՆԵՐ

No	ԱՆՎԱՆՈՒՄԸ	Չափման միավոր	Քանակ	Դիտողութ.
1.	Խրամուղու փորում էքսկավատորով III կարգի գրունտում,	մ^3	375	
2.	Խրամուղու փորում էքսկավատորով IV կարգի գրունտում,	մ^3	200	
3.	Խրամուղու փորում ձեռքով IV կարգի գրունտում,	մ^3	175	
4.	Խրամուղու փորում ձեռքով V կարգի գրունտում,	մ^3	150	
5.	Ավազի նախապատրաստական շերտ խող. տակ h=10սմ	մ^3	153	
6.	Պոլիէթիլենե ճնշումային PE100 PN16 SDR11 DN63 տիպի խողովակներ	գծմ	1500	
7.	Խրամուղու ետլիցք ձեռքով, տեղական փափուկ գրունտով, աստիճանական տոփանումով	մ^3	184	
8.	Խրամուղու ետլիցք բուլդ., տեղական փափուկ գրունտով աստիճանական տոփանումով	մ^3	637	
9.	Ավելորդ հողի համահարթեցում տեղում	մ^3	79	
10.	Միացում գոյություն ունեցող ջրագծին Ø150x50	տեղ	2	
11.	Խողովակների լվացում, քլորացում և փործարկում	գծմ	1500	

Բացատրագիր

Գլածոր բնակավայրի ջրամատակարարման համակարգի և կապտաժի վերանորոգման նախագիծը կազմված է համայնքի կողմից տրված նախագծման առաջադրանքի հիման վրա:

Ծրագրի նպատակն է` նախագծել նոր կապտաժ և DN63 տրամագծով նոր ջրագիծ:

Նախագիծը իրականացված է, հիմք ունենալով`

-նախագծման առաջադրանքը

-տեղանքի հատակագիծը

-ինժեներա-երկրաբանական և հիդրոերկրաբանական հետազոտությունների արդյունքները:

Նախագիծն իրականացված է ՀՀ տարածքում գործող շինարարական նորմաների և կանոնների համաձայն.

ՀՀՇՆ 40-01.01- 2014«Շենքերի ներքին ջրամատակարարում և կոյուղի»

ՀՀՇՆ 40.01.02-2020 «Ջրամատակարարում, արտաքին ցանցեր և կառուցվածքներ»

СНиПIII-4-80«Անվտանգության տեխնիկան շինարարությունում»

СН 478-80 «Պլաստմասե խողովակներով ջրամատակարարման և կոյուղու ցանցերի նախագծման և մոնտաժման հրահանգ»

Նախատեսվում է ջրաղբյուրի տեղում կառուցել նոր ջրկապ-կապտաժ ջրաքանակի ավելացման և ջրամատակարարման հուսալիությունը ապահովելու համար:

Ջրագիծը նախատեսված է պոլիէթիլենե ճնշումային PE100 PN10 SDR17 տիպի DN63մմ խողովակներից: Պոլիէթիլենային խողովակների իրար միացումները իրականացնել կոնտակտային կարային եռակցումով, իսկ արմատուրաների հետ միացումները` ազատ կցաշուրթով, պոլիէթիլենային խողովակին եռակցված ականոցի (втулка) միջոցով:

Խրամուղում խողովակների տակ նախատեսվում է ավազի նախապատրաստական շերտ 10սմ հաստությամբ, որից հետո կատարվում է ետլիցք ձեռքով d+20սմ տեղական փափուկ հողով կամ ավազով: Խրամուղու հետագա ետլիցքը կատարել ավազակոպճային գրունտով, տոփանելով յուրաքանչյուր 20սմ-ը: Ետլիցքից առաջ կատարել խողովակաշարի փործարկում P=10մթն. ճնշման տակ: Աշխատանքների ավարտից հետո կատարել ջրագծի լվացում և ախտահանում:

Պայմանական նշաններ

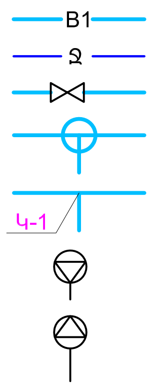

Սառը ջրի խողովակ

Գործող ջրագիծ

Փական

Ջրմուղի փականային հոր

Միացման կետ

Դատարկման հոր

Օդահան հոր

ՆԳճ	Ա. Դանիելյան		ՀՀ Վայոց Ձորի մարզի Եղեգնաձոր համայնք		Գիրք 1
Նախագծեց	Հ. Մարտիրոսյան				
			Կապտաժի և ջրատարի արտաքին ցանցի վերանորոգման **աշխատանքային նախագիծ** ՒԱՏՈՐ 1-1 /ՋԿ/	Փուլ: ԱՆ	Թերթ: ՋԿ- 1 / Թերթեր: 7
			Ընդհանուր տվյալներ	«ՆՅՈՒ ԱՐՏ ՆԱԽԱԳԻԾ» ՍՊԸ	2026թ.

ՀԱՏԱԿԱԳԻԾ Մ1:100

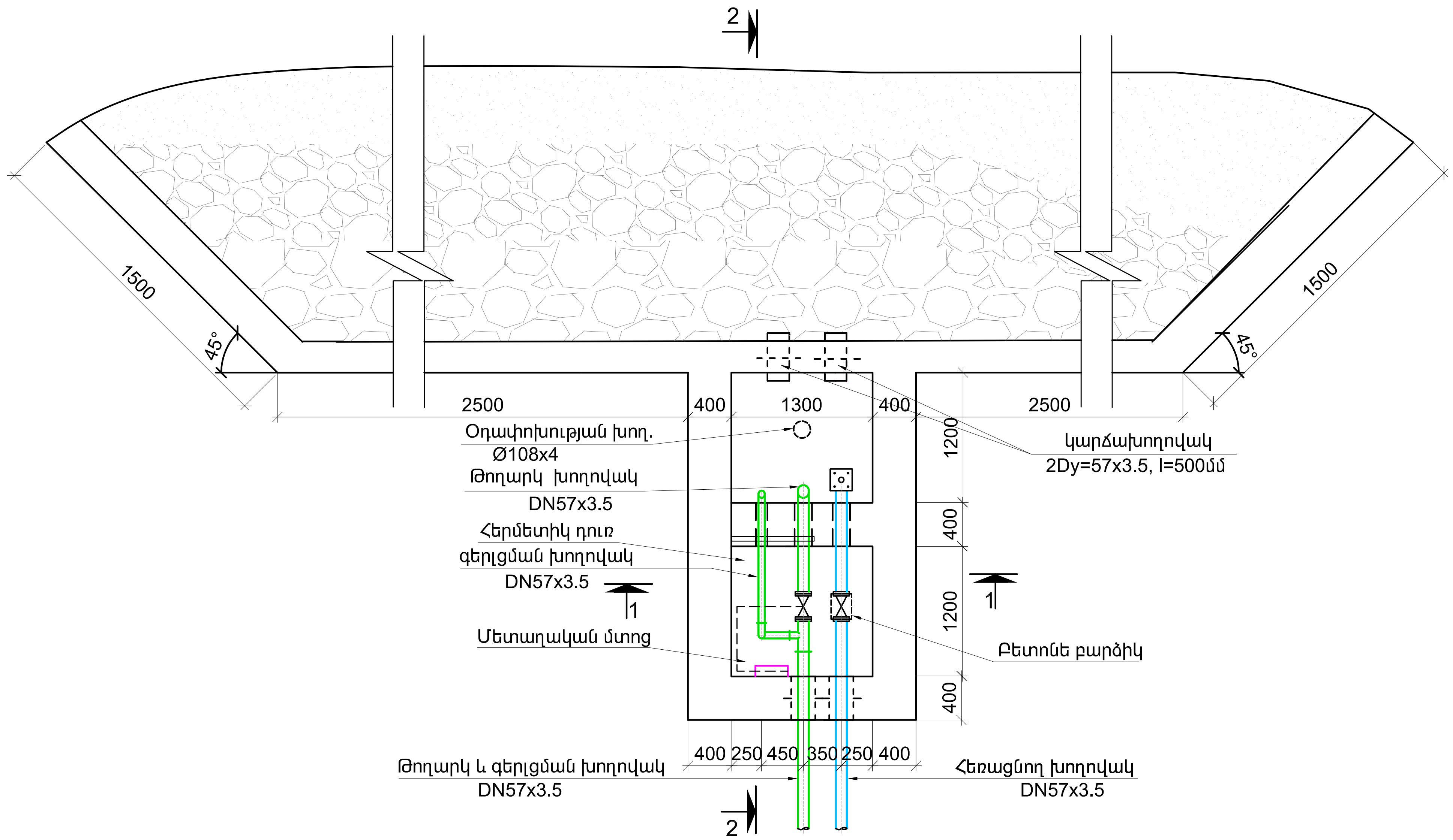

ԿՏՐՎԱԾՔ 1-1

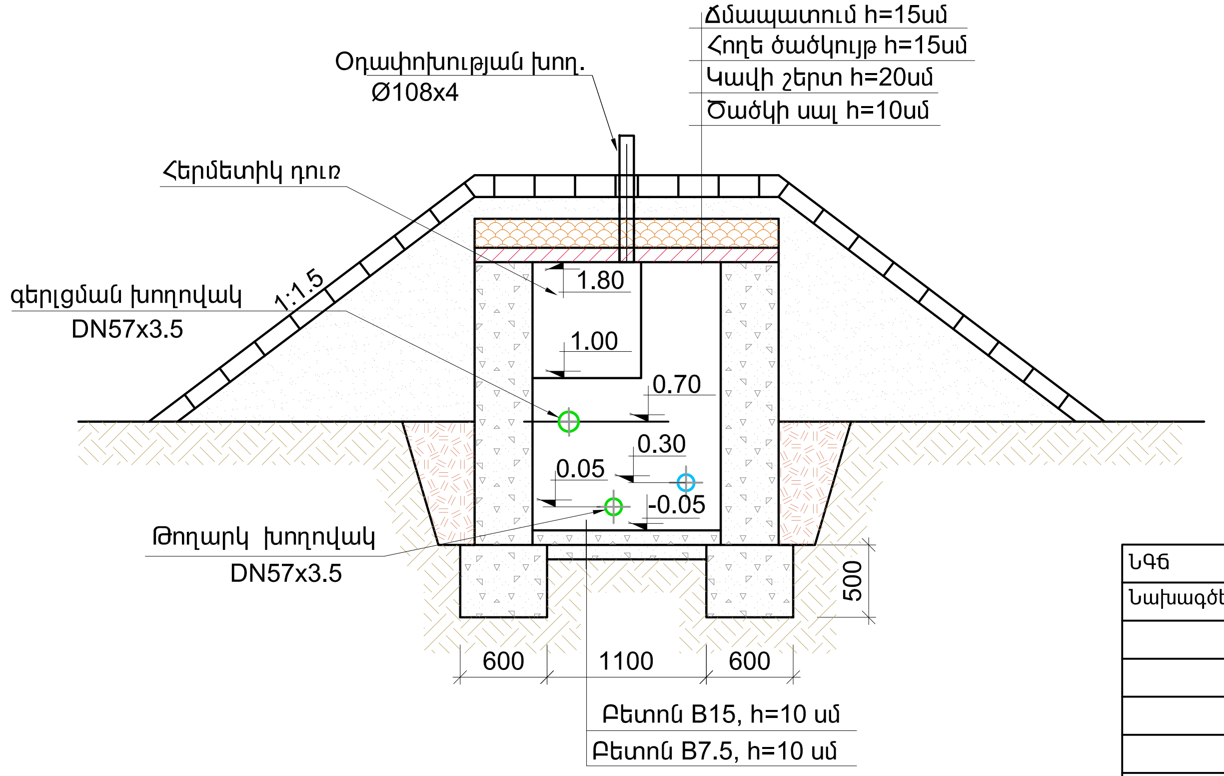

ՆԳճ	Ա. Դանիելյան		ՀՀ Վայոց Ձորի մարզի Եղեգնաձոր համայնք			Գիրք 1
Նախագծեց	Հ. Մարտիրոսյան					
			Կապտաժի և ջրատարի արտաքին ցանցի վերանորոգման աշխատանքնային նախագիծ ԻԱՏՈՐ 1-1 /ՋԿ/	Փուլ	Թերթ	Թերթեր
				ԱՆ	ՋԿ- 1'	˜7
			Կապտաժ -2. տեխնալոգիական մաս. հատակագիծ; կտրվածք 1-1	2026թ. «ՆՅՈՒ ԱՐՏ ՆԱԽԱԳԻԾ» ՍՊԸ		

ՄԱՍՆԱԳԻՐ

NN	ԱՆՎԱՆՈՒՄ	ՉԱՓ. ՄԻԱՎ	ՔԱՆԱԿ
1.	Պողպատե խողովակ DN57x3.5	մ	25
2.	Թուջե սողնակ DN50 PN10	հատ	2
3.	Պողպատե կցաշուրթ` DN50, PN10	հատ	4
4.	Պողպատե անկյուն` DN50, a=60°	հատ	6
5.	Մետաղական ցանց Ø5Al	կգ	0.5

Կապտաժ 2-ի աշխատանքային ծավալներ

NN	ԱՆՎԱՆՈՒՄ	ՉԱՓ. ՄԻԱՎ	ՔԱՆԱԿ	ԾԱՆՈԹՈՒԹ.
1	III կարգի գրունտի մշակում ձեռքով	$մ^3$	34	
2	IV կարգի գրունտի մշակում ձեռքով	$մ^3$	43	
3	V կարգի գրունտի մշակում ձեռքով	$մ^3$	13	
4	Ետլիցք և թմբապատում տեղի գրունտով	$մ^3$	33	
5	Ավելցուկային գրունտի հարթեցում տեղում	$մ^3$	54	
6	Կավ	$մ^3$	10	
7	Կոպիճ h=35սմ	$մ^3$	17	
8	Խիճ h=15սմ	$մ^3$	6	
9	Ավազ h=15սմ	$մ^3$	6	
10	Հողի ծածկույթ h=15սմ	$մ^3$	15	
11	Ճմապատում h=15սմ	$մ^2$	25	
12	Պատերի արտաքին մակերեսի երկշերտ բիտումապատում	$մ^2$	29	
13	Բետոնե հենարանների պատրաստում սողնակների տակ	$մ^3$	0.02	
14	Օդափոխության խողովակ DN89x4.0, L=1.0մ	հատ	1	8.4 կգ
15	Պողպատե անկյուն DN89x4.0, a=90°	հատ	2	3 կգ
16	Մետաղական ցանց DN80	հատ	1	
17	Մետաղական մտոց երկարացված վզիկով	հատ	1	120,2 կգ
18	Մետաղական հերմետիկ դուռ	հատ	1	57,62 կգ
19	Կարճախողովակ Կխ-1	կգ	26.85	
20	Կարճախողովակ Կխ-2	կգ	48.45	
21	Պողպատե խցուկ` DN100, L=400մմ	հատ	2	
22	Պողպատե խցուկ` DN50, L=400մմ	հատ	1	

ԿՏՐՎԱԾՔ 2-2

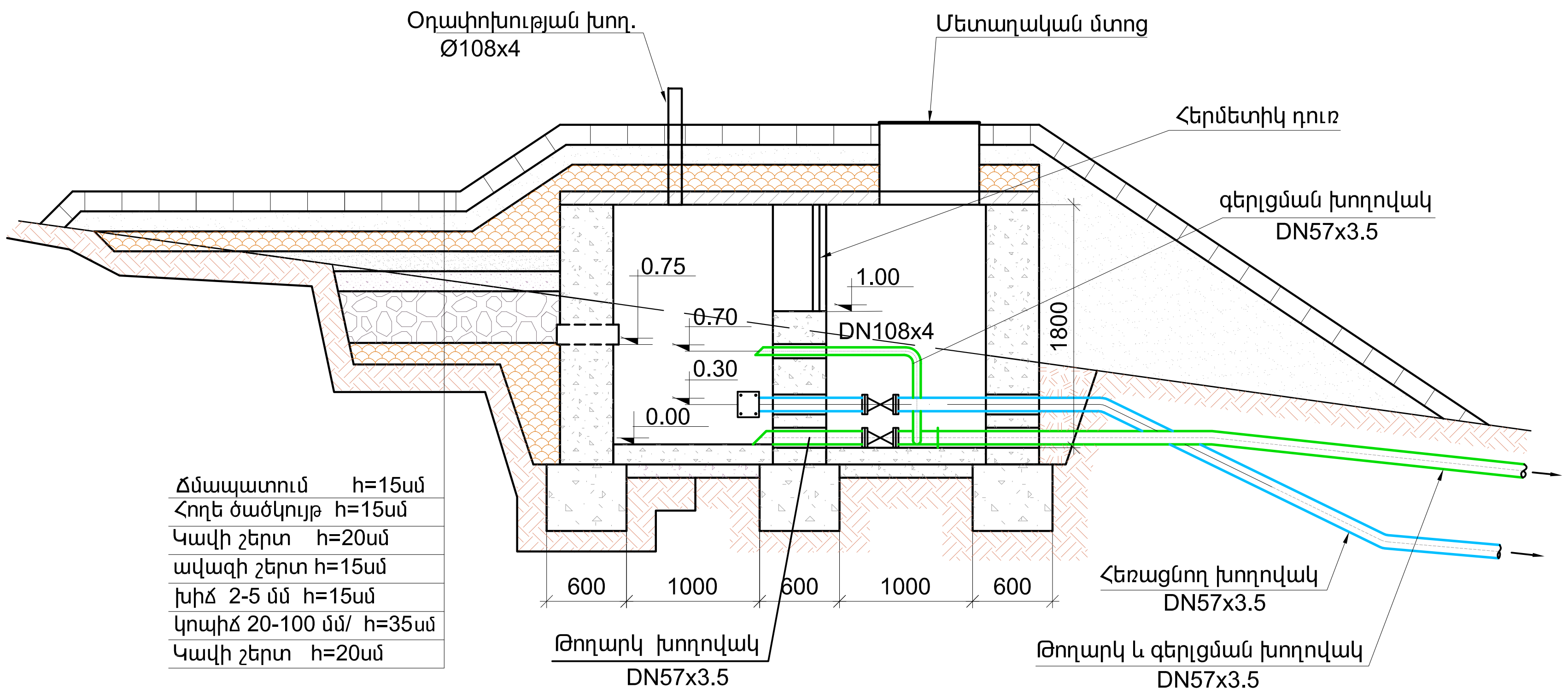

ՆԳճ	Ա. Դանիելյան		ՀՀ Վայոց Ձորի մարզի Եղեգնաձոր համայնք		Գիրք 1	
Նախագծեց	Հ. Մարտիրոսյան					
			Կապտաժի և ջրատարի արտաքին ցանցի վերանորոգման **աշխատանքնային նախագիծ** ԻԱՏՈՐ 1-1 /ՋԿ/	Փուլ	Թերթ	Թերթեր
				ԱՆ	ՋԿ- 2	7
			Կապտաժ -2. տեխնալոգիական մաս. մասնագիր; կտրվածք 2-2	2026թ. «ՆՅՈՒ ԱՐՏ ՆԱԽԱԳԻԾ» ՍՊԸ		

ՀԱՏԱԿԱԳԻԾ

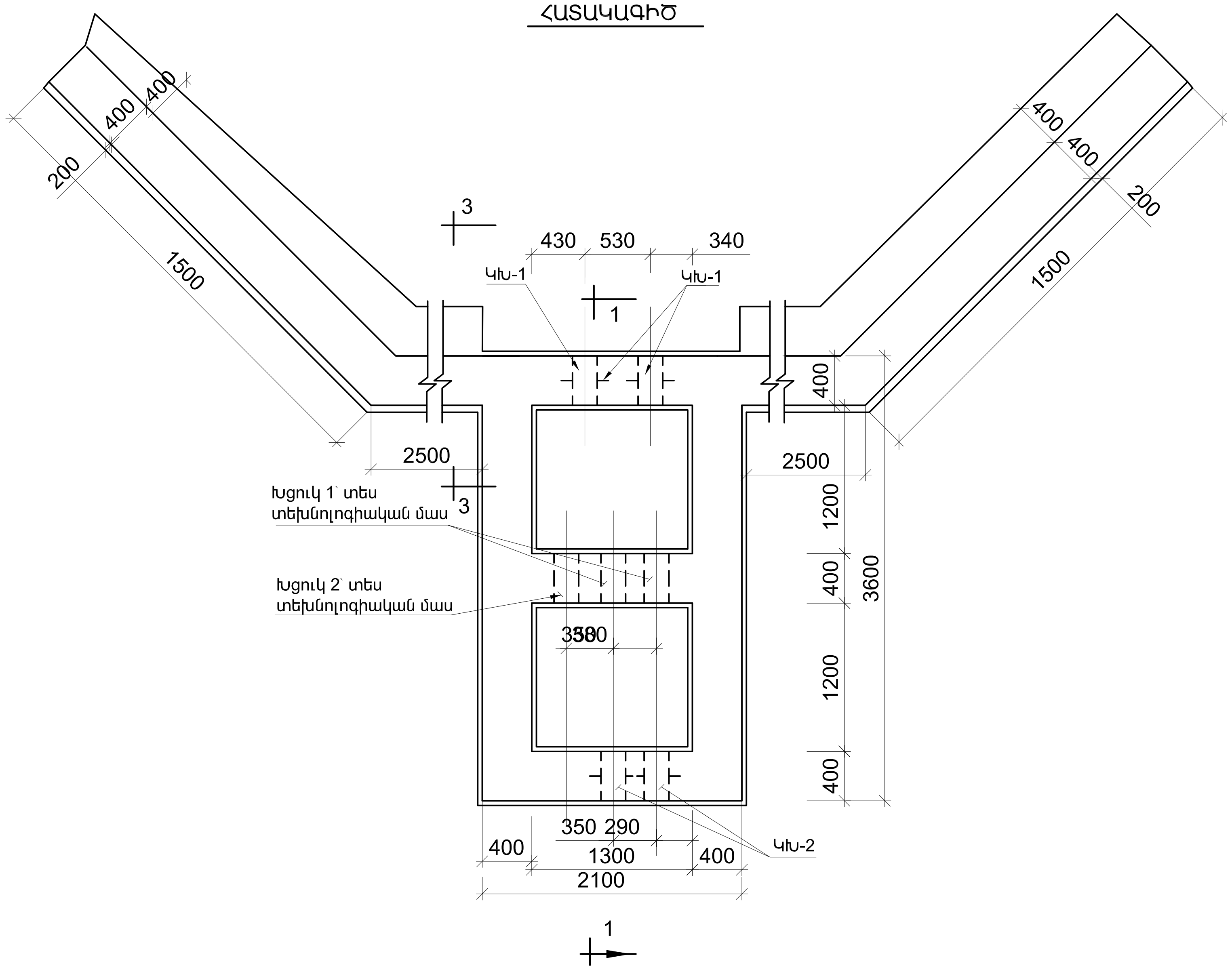

ԿՏՐՎԱԾՔ 1-1

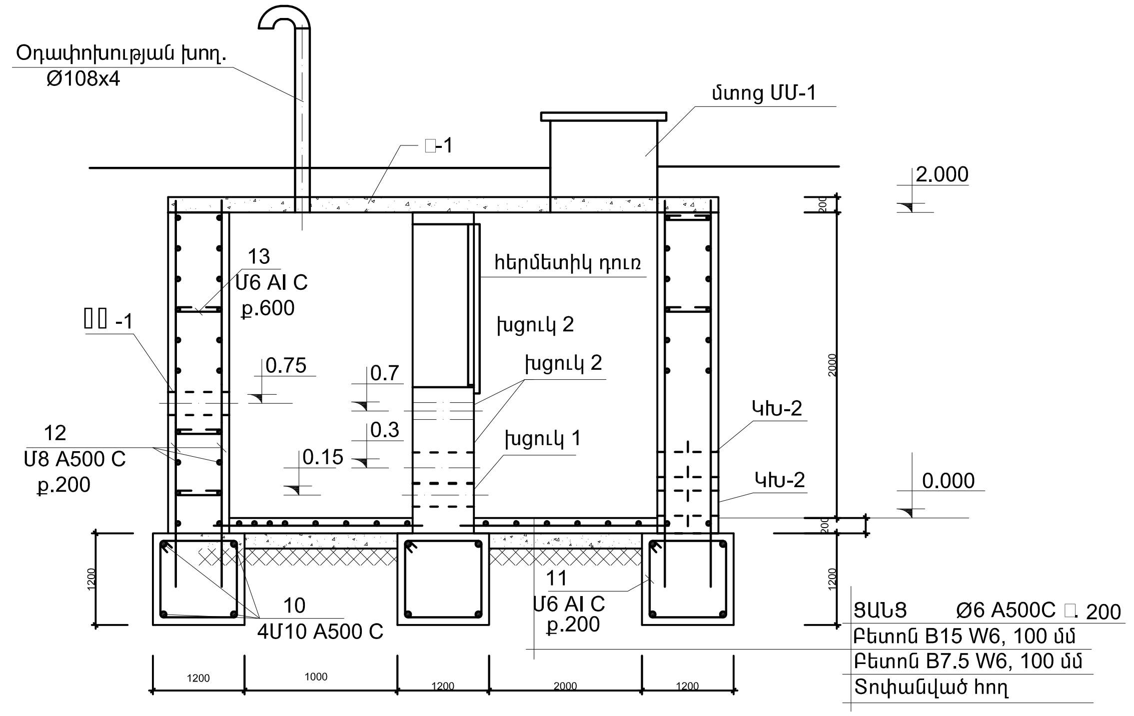

ՆԳճ	Ա. Դանիելյան		ՀՀ Վայոց Ձորի մարզի Եղեգնաձոր համայնք			Գիրք 1
Նախագծեց	Հ. Մարտիրոսյան					
			Կապտաժի և ջրատարի արտաքին ցանցի վերանորոգման **աշխատանքնային նախագիծ** ՀԱՏՈՐ 1-1 /ՋԿ/	Փուլ	Թերթ	Թերթեր
				ԱՆ	ՋԿ-3	7
			Կապտաժ -2. կոնստրուկտորական մաս; հատակագիծ; կտրվածք 1-1	2026թ. «ՆՅՈՒ ԱՐՏ ՆԱԽԱԳԻԾ» ՍՊԸ		

3 - 3

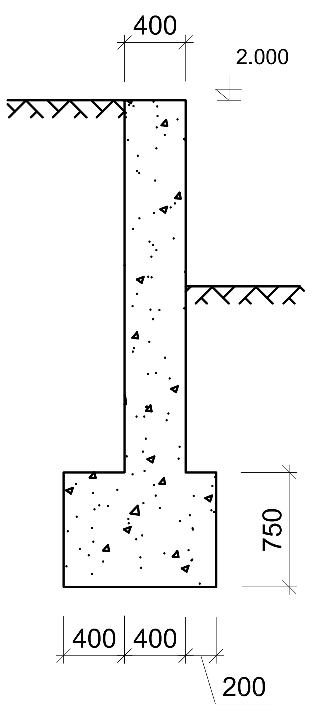

2-2

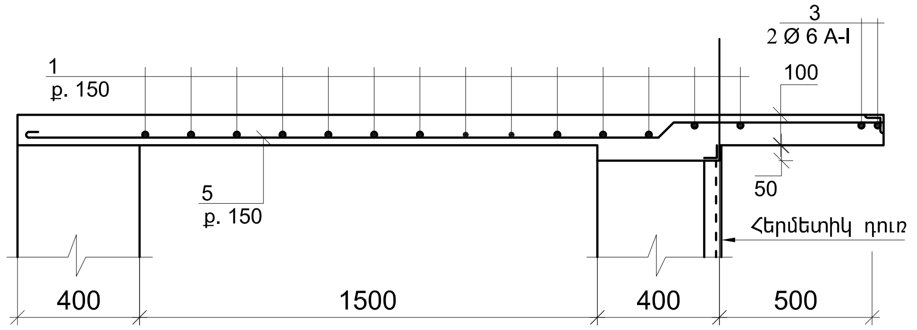

3 - 3

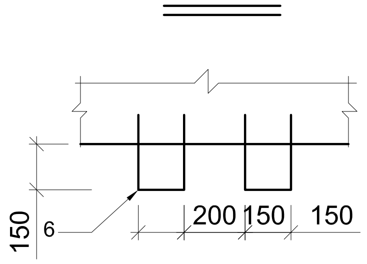

Մտոցի աստիճաններ

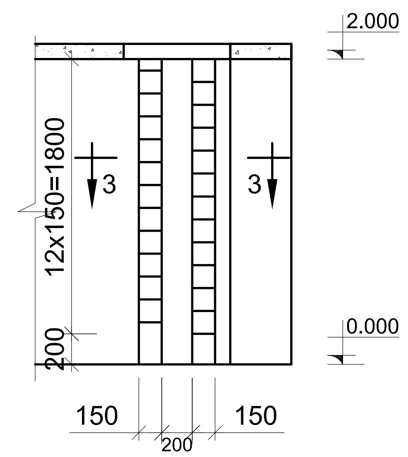

ԾԱԾԿԻ ՀԱՏԱԿԱԳԻԾ

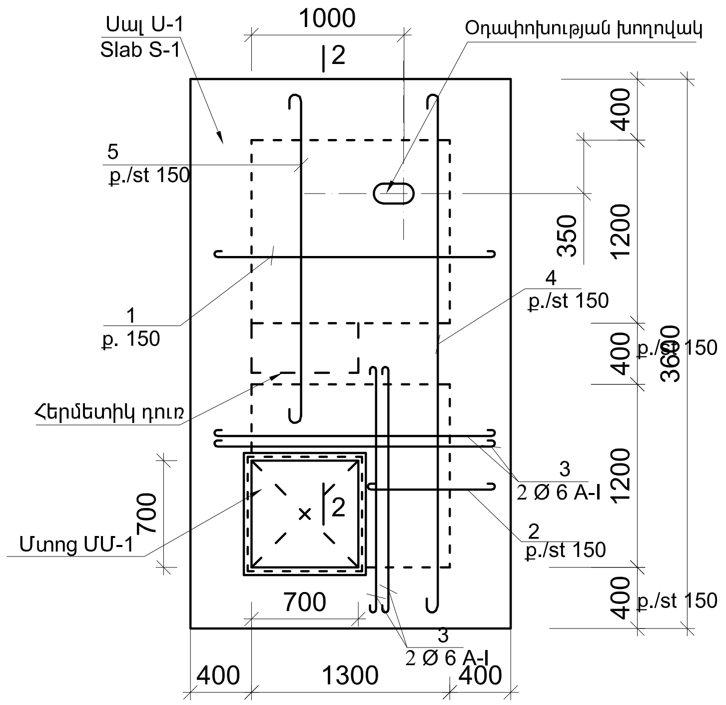

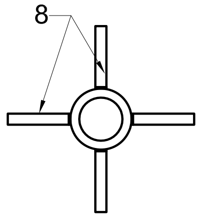

ԿԱՐԾԱԽՈՂՈՎԱԿ Կխ-1, Կխ-2

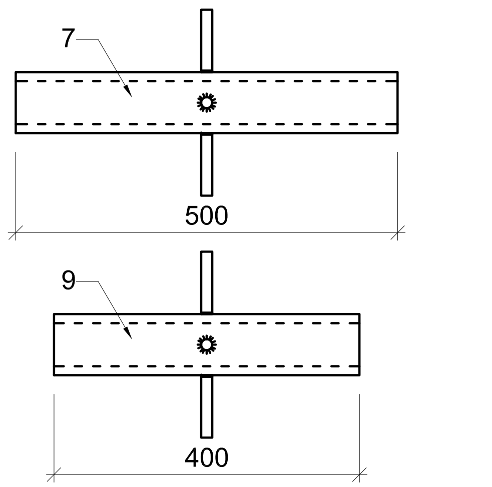

Մասնագիր մեկ էլեմենտի համար

NN	Նշանակում	Անվանում	Քանակ	Միավորի մասսան, կգ	Ծանրություն կգ
ՀԻՄՔԵՐ					
10	-	Ø10A500C ΣL=60.4մ	-	-	37.3
11	650 / 550 650 / 550	Ø 6 A I L=2400	72	0.53	38.2
	Ե/Բ ՊԱՏԵՐ				
12	-	Ø8A500C ΣL=404.0մ	-	-	159.6
13	100 100 / 360	Ø 6 A I L=560	84	0.124	10.4
	ՀԱՏԱԿ	Ø6 AIC ΣL=94.4մ	-	-	21.0
	Սալ U-1		1		
1	1950	Ø 6 A I L=1950	12	0.43	5.2
2	950	Ø 6 A I L=950	6	0.21	1.26
3	1850	Ø 6 A I L=1850	4	0.41	1.64
4	3750	Ø 6 A I L=3750	5	0.83	4.15
5	2600	Ø 6 A I L=2600	6	0.58	3.48
6	150 300 / 300	Ø 18 A I L=750	13	1.5	19.5
Բետոն B15 W4					0.76
	Կարծախողովակ Կխ-1		2		
7	Խող. DN57x3.5	L=500	1	8.58	8.58
8	Ø10 A III	L=150	4	0.09	0.37
			Ընդամենը	8.95	
	Կարծախողովակ Կխ-2		2		
9	Խող. DN57x3.5	L=400	1	15.78	15.78
8	Ø 10 A III	L=150	4	0.09	0.37
			Ընդամենը	16.15	
Ժապավենաձև հիմքեր B15 դասի բետոնից					5.0մ^3
Բետոնե և ե/բ պատեր B15 դասի բետոնից W6					16.0մ^3
Բետոնե հատակ B15 դասի բետոնից W6					0.32 մ^3
Բետոնե նախաշերտ B7.5 դասի բետոնից					0.24մ^3

ՆԳՆ	Ա. Դանիելյան		ՀՀ Վայոց Ձորի մարզի Եղեգնաձոր համայնք			Գիրք 1
Նախագծեց	Հ. Մարտիրոսյան					
			Կապտաժի և ջրատարի արտաքին ցանցի վերանորոգման աշխատանքնային նախագիծ ԻԱՏՈՐ 1-1 /ՋԿ/	Փուլ	Թերթ	Թերթեր
				ԱՆ	ՋԿ- 4	7
			Կապտաժ -2. կոնստրուկտորական մաս; ծածկի հատակագիծ; կտրվածք 2-2; 3-3; մասնագիր; Կխ-1; Կխ-2	2026թ. «ՆՅՈՒ ԱՐՏ ՆԱԽԱԳԻԾ» ՍՊԸ		

Մետաղական մուտք ՄՄ-1

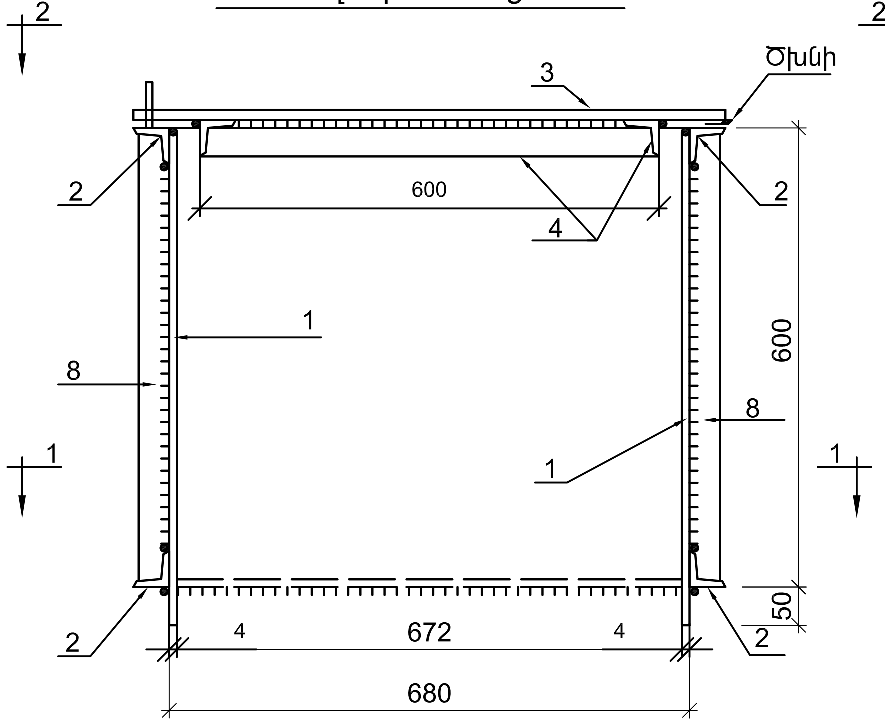

Վէ

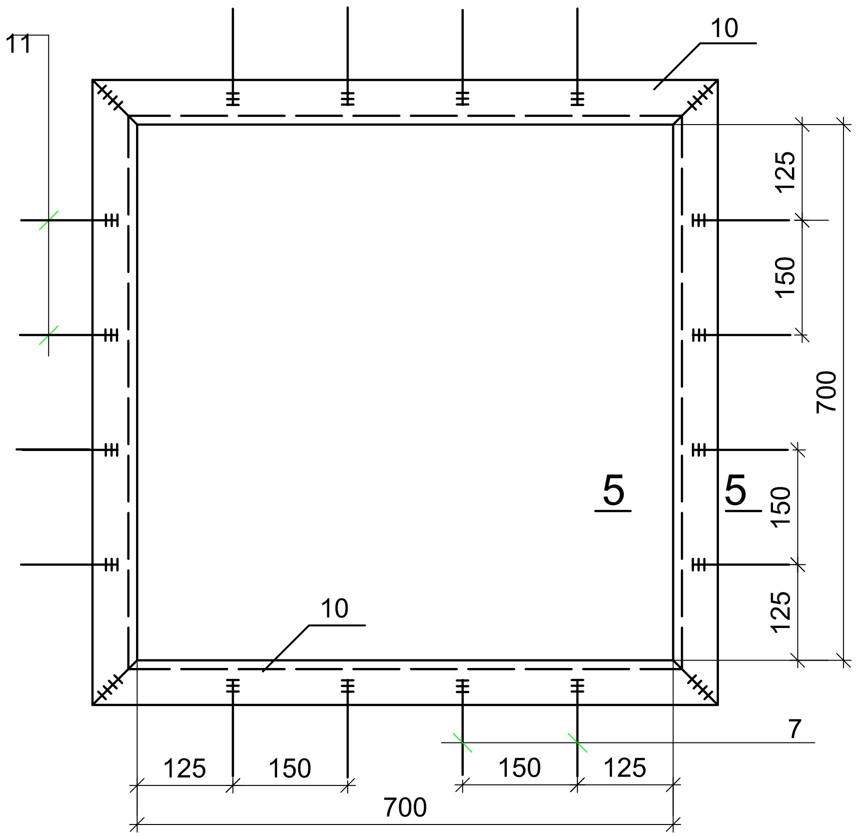

2-2
1:10

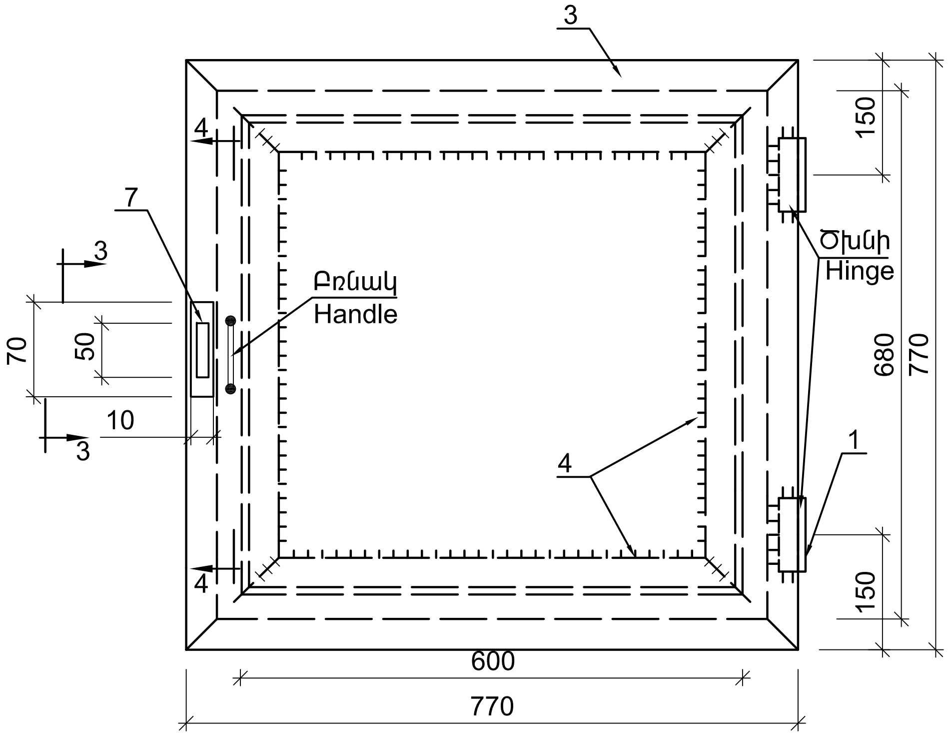

3-3
1:5

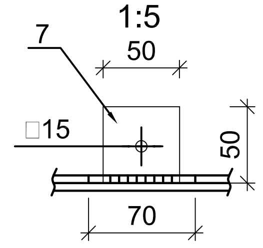

4-4
1:5

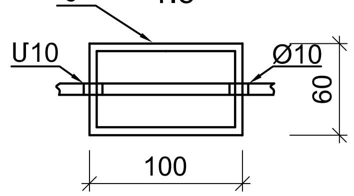

5-5
1:10

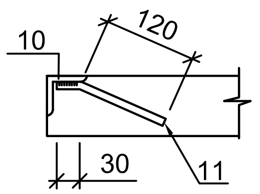

1-1
1:10

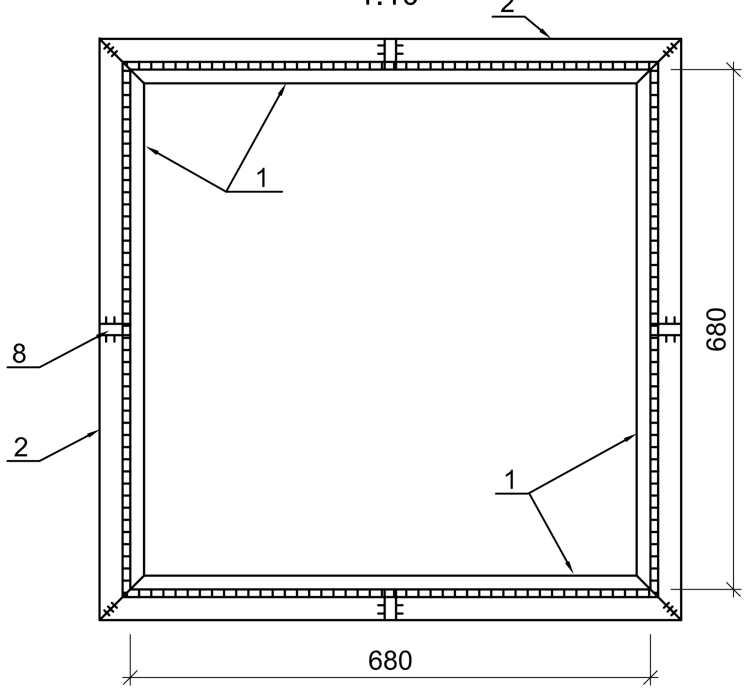

Մասնագիր մեկ էլեմենտի համար

NN	Նշանակում	Անվանում	Քանակ հատ	Միավ.մասսա	Ծանոթ.
Մետաղական մուտք ՄՄ-2			1		
1		—— 640x4 L=680	4	13.6	54.4
2		L 45x5 L=770	8	2.6	20.8
3		—770x4 L=770	1	18.6	18.6
4		L 45x5 L=600	4	2	8
5		Ծխնի	2	0,6	1,20
6		Φ6 A I L=320	1	0,07	0,07
7		—50x4 L=50	1	0,08	0,08
8		—45x4 L=590	4	0,83	3.32
9		Փական կախովի	1	0,2	0,2
Ընդամենը					106,67
		Վրադիր էլեմենտ	1		
10		L 50x5 L=3200	1	12.06	12.06
11		Φ10 A III L=150	16	0,09	1,44
Ընդամենը					13.50
Ամբողջը					120.17
Մետաղական մակերեսի ներկում մ^2					3.4
Արտաքին պատերի բիտումապատում մ^2					1.7

ԾԱՆՈԹՈՒԹՅՈՒՆ

1. Մետաղի տեսակը ընդունվել է Вст3кл2
2. Զոդումային կարերը իրականացնել Э-42 էլեկտրոդներով ընդունելով hш=4մմ:

ՆԳՆ	Ա. Դանիելյան		ՀՀ Վայոց Ձորի մարզի Եղեգնաձոր համայնք — Գիրք 1
Նախագծեց	Հ. Մարտիրոսյան		
			Կապտաժի և ջրատարի արտաքին ցանցի վերանորոգման աշխատանքային նախագիծ — ԻԱՏՈՐ 1-1 /ՋԿ/
			Փուլ: ԱՆ — Թերթ: ՋԿ- 5 — Թերթեր: 7
			Կապտաժ -2. Մետաղական մուտք ՄՄ-1. մասնագիր
			2026թ. «ՆՅՈՒ ԱՐՏ ՆԱԽԱԳԻԾ» ՍՊԸ

ՎՐԱԴԻՐ ԷԼԵՄԵՆՏ

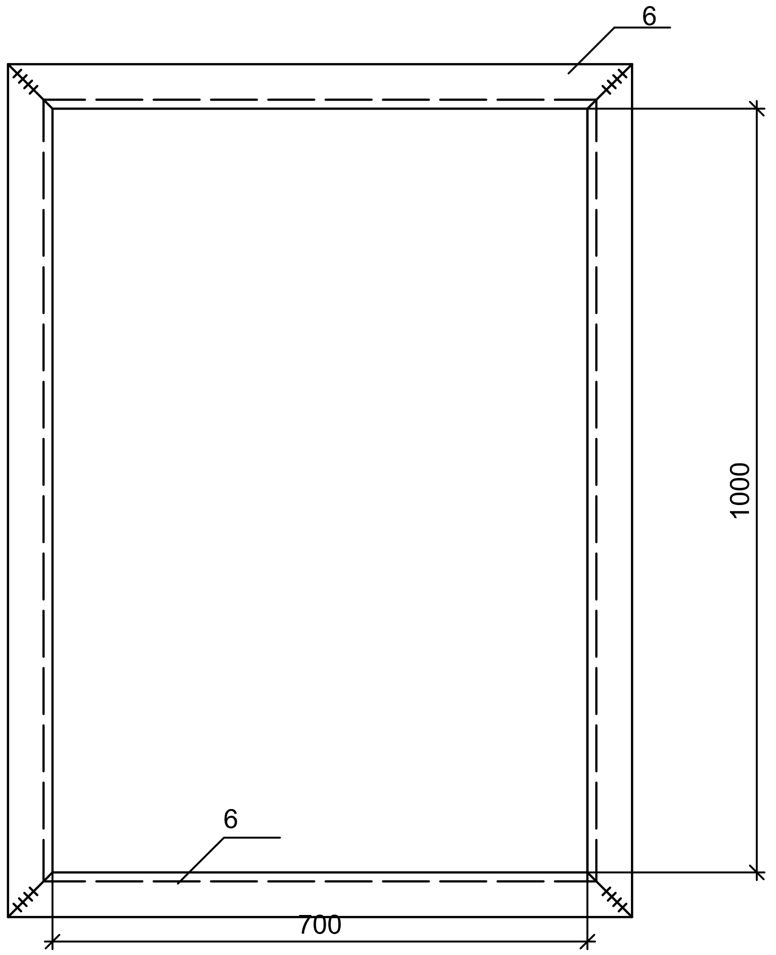

ՀԵՐՄԵՏԻԿ ԴՈՒՌ
1:10

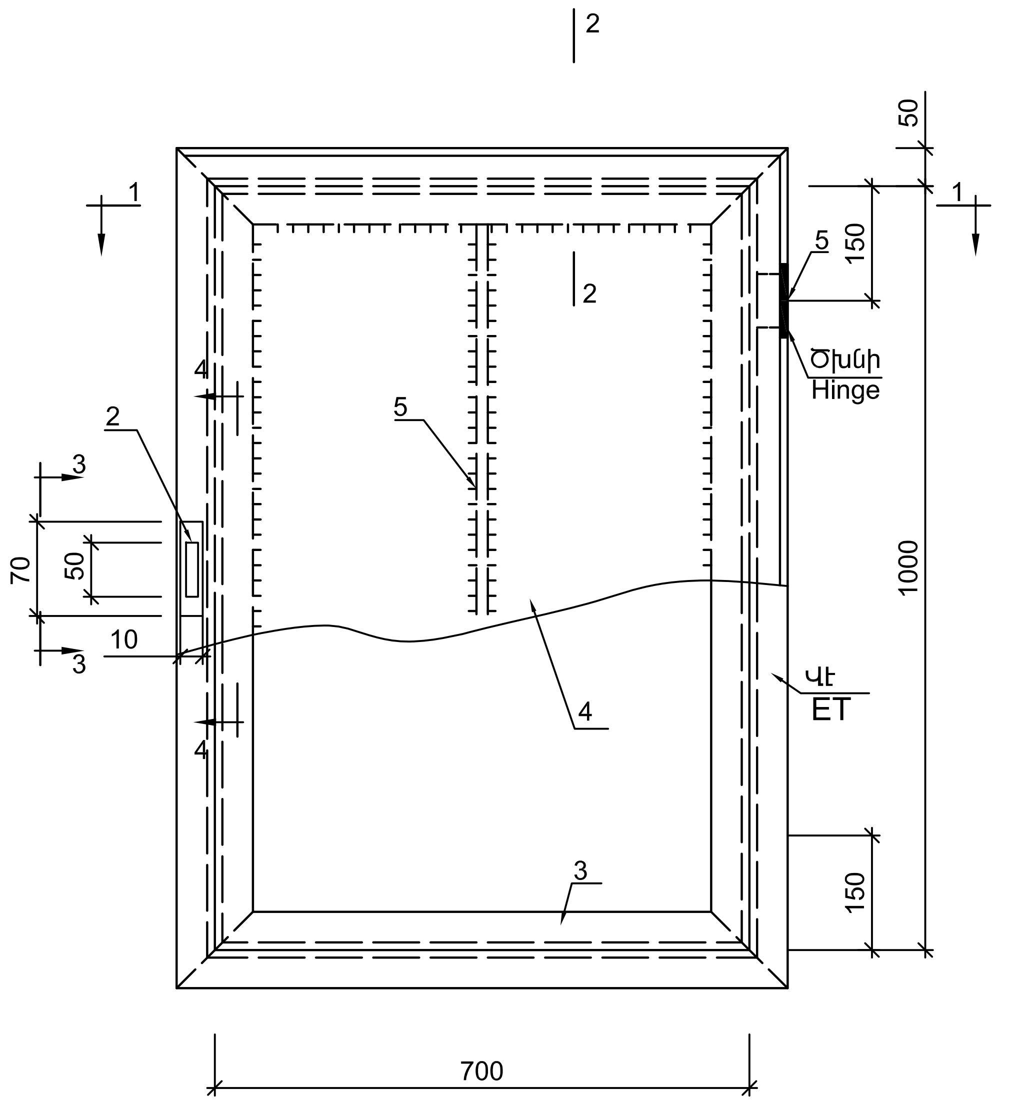

3-3
1:5

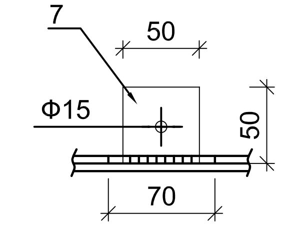

4-4
1:5

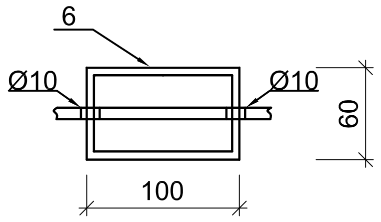

1-1
1:10

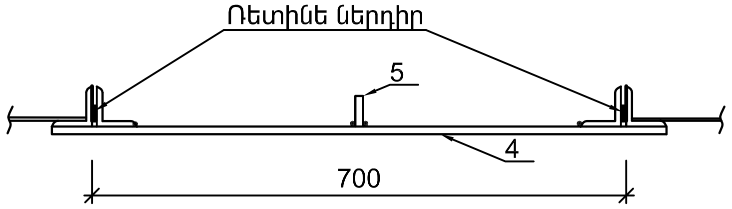

2-2

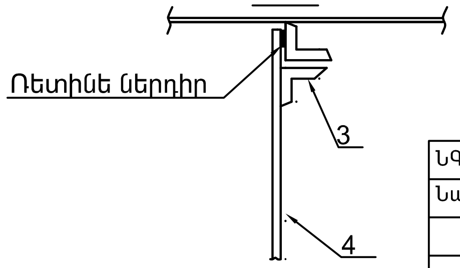

Դասակարգում					
NN	Նշանակում	Անվանում	քան. հատ	միավ. մասսա	Ծանոթ.
ՀԵՐՄԵՏԻԿ ԴՈՒՌ			1		
1		Ծխնի	2	0.6	1.2
2		-50x4 L=50	1	0.08	0.08
3		L45x5 L=3400	1	12.0	12.0
4		-790x4 L=1090	1	27.4	27.4
5		-50x4 L=990	1	1.54	1.54
		Փական կախովի	1		0.2
ԸՆԴԱՄԵՆԸ					42.42
		Վրադիր էլեմենտ	1		
6		L50x5 l=3800	1	15.2	15.2
ԸՆԴԱՄԵՆԸ					15.2
ԱՄԲՈՂՋԸ					57.62

ԾԱՆՈԹՈՒԹՅՈՒՆ

1. Մետաղի տեսակը ընդունվել է Вст3кп2
2. Զոդումային կարերը իրականացնել Э-42 էլեկտրոդներով ընդունելով hш=4մմ:

ՆԳԵ	Ա. Դանիելյան		ՀՀ Վայոց Ձորի մարզի Եղեգնաձոր համայնք			Գիրք 1
Նախագծեց	Հ. Մարտիրոսյան					
			Կապտաժի և ջրատարի արտաքին ցանցի վերանորոգման աշխատանքնային նախագիծ ՒԱՏՈՐ 1-1 /ՋԿ/	Փուլ	Թերթ	Թերթեր
				ԱՆ	ՋԿ- 6	7
			Կապտաժ -2. Մետաղական դռնակ. մասնագիր	2026թ. «ՆՅՈՒ ԱՐՏ ՆԱԽԱԳԻԾ» ՍՊԸ		

Կապտաժ 2-ի աշխատանքային ծավալներ

NN	ԱՆՎԱՆՈՒՄ	ՉԱՓ. ՄԻԱՎ	ՔԱՆԱԿ	ԾԱՆՈԹՈՒԹ.
1	III կարգի գրունտի մշակում ձեռքով	մ^3	34	
2	IV կարգի գրունտի մշակում ձեռքով	մ^3	43	
3	V կարգի գրունտի մշակում ձեռքով	մ^3	13	
4	Ետլիցք և թմբապատում տեղի գրունտով	մ^3	33	
5	Ավելցուկային գրունտի հարթեցում տեղում	մ^3	54	
6	Կավ	մ^3	10	
7	Կոպիճ h=35սմ	մ^3	17	
8	Խիճ h=15սմ	մ^3	6	
9	Ավազ h=15սմ	մ^3	6	
10	Հողի ծածկույթ h=15սմ	մ^3	15	
11	Ճմապատում h=15սմ	մ^2	25	
12	Պատերի արտաքին մակերեսի երկշերտ բիտումապատում	մ^2	29	
13	Բետոնե հենարանների պատրաստում սողնակների տակ	մ^3	0.02	
14	Օդափոխության խողովակ DN89x4.0, L=1.0մ	հատ	1	8.4 կգ
15	Պողպատե անկյուն DN89x4.0, a=90°	հատ	2	3 կգ
16	Մետաղական ցանց DN80	հատ	1	
17	Մետաղական մտոց երկարացված վզիկով	հատ	1	120,2 կգ
18	Մետաղական հերմետիկ դուռ	հատ	1	57,62 կգ
19	Կարճախողովակ Կխ-1	կգ	26.85	
20	Կարճախողովակ Կխ-2	կգ	48.45	
21	Պողպատե խցուկ՝ DN100, L=400մմ	հատ	2	
22	Պողպատե խցուկ՝ DN50, L=400մմ	հատ	1	

L=1500Մ ՋՐԱԳԾԻ ՇԻՆ. ՄՈՆՏԱԺԱՅԻՆ ԱՇԽԱՏԱՆՔՆԵՐԻ ԾԱՎԱԼՆԵՐ

No	ԱՆՎԱՆՈՒՄԸ	Չափման միավոր	Քանակ	Դիտողութ.
1.	Խրամուղու փորում էքսկավատորով III կարգի գրունտում,	մ^3	375	
2.	Խրամուղու փորում էքսկավատորով IV կարգի գրունտում,	մ^3	200	
3.	Խրամուղու փորում ձեռքով IV կարգի գրունտում,	մ^3	175	
4.	Խրամուղու փորում ձեռքով V կարգի գրունտում,	մ^3	150	
5.	Ավազի նախապատրաստական շերտ խող. տակ h=10սմ	մ^3	153	
6.	Պոլիէթիլենե ճնշումային PE100 PN16 SDR11 DN63 տիպի խողովակներ	գծմ	1500	
7.	Խրամուղու ետլիցք ձեռքով, տեղական փափուկ գրունտով, աստիճանական տոփանումով	մ^3	184	
8.	Խրամուղու ետլիցք բուլդ., տեղական փափուկ գրունտով աստիճանական տոփանումով	մ^3	637	
9.	Ավելորդ հողի համահարթեցում տեղում	մ^3	79	
10.	Միացում գոյություն ունեցող ջրագծին Ø150x50	տեղ	2	
11.	Խողովակների լվացում, քլորացում և փորձարկում	գծմ	1500	

ՄԱՍՆԱԳԻՐ

NN	ԱՆՎԱՆՈՒՄ	ՉԱՓ. ՄԻԱՎ	ՔԱՆԱԿ
1.	Պողպատե խողովակ DN57x3.5	մ	25
2.	Թուջե սողնակ DN50 PN10	հատ	2
3.	Պողպատե կցաշուրթ՝ DN50, PN10	հատ	4
4.	Պողպատե անկյուն՝ DN50, a=60°	հատ	6
5.	Մետաղական ցանց Ø5AI	կգ	0.5

ՆԳճ	Ա. Դանիելյան	ՀՀ Վայոց Ձորի մարզի Եղեգնաձոր համայնք			Գիրք 1
Նախագծեց	Հ. Մարտիրոսյան				
		Կապտաժի և ջրատարի արտաքին ցանցի վերանորոգման **աշխատանքնային նախագիծ** հԱՏՈՐ 1-1 /ՋԿ/	Փուլ	Թերթ	Թերթեր
			ԱՆ	ՋԿ- 2	1
		Ծավալաթերթ	2026թ. «ՆՅՈՒ ԱՐՏ ՆԱԽԱԳԻԾ» ՍՊԸ		